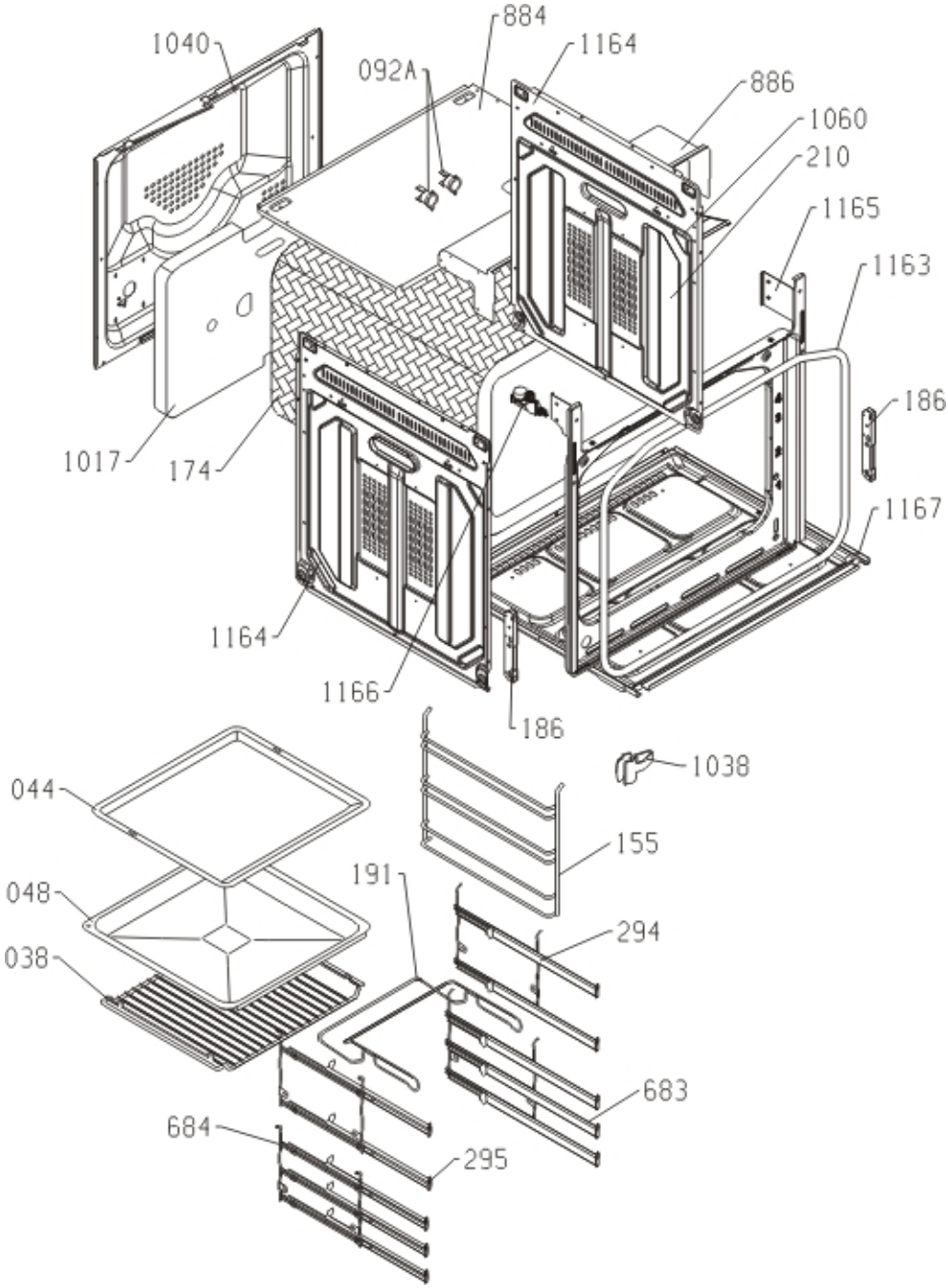
1040
884
1164
092A
886
1060
210
1165
1163
186
1017
174
1167
1164
1166
186
1038
044
155
048
191
294
038
683
684
295

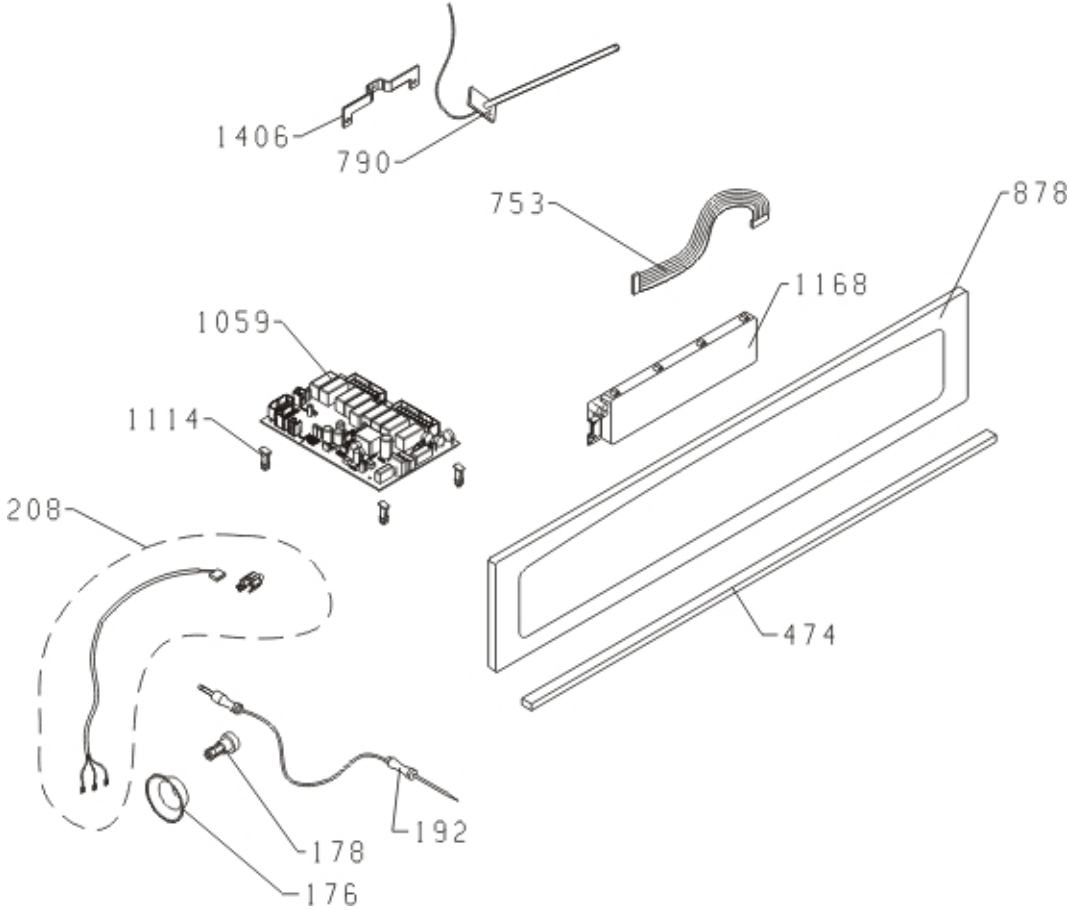
1406
790
753
878
1168
1059
1114
208
474
178
192
176

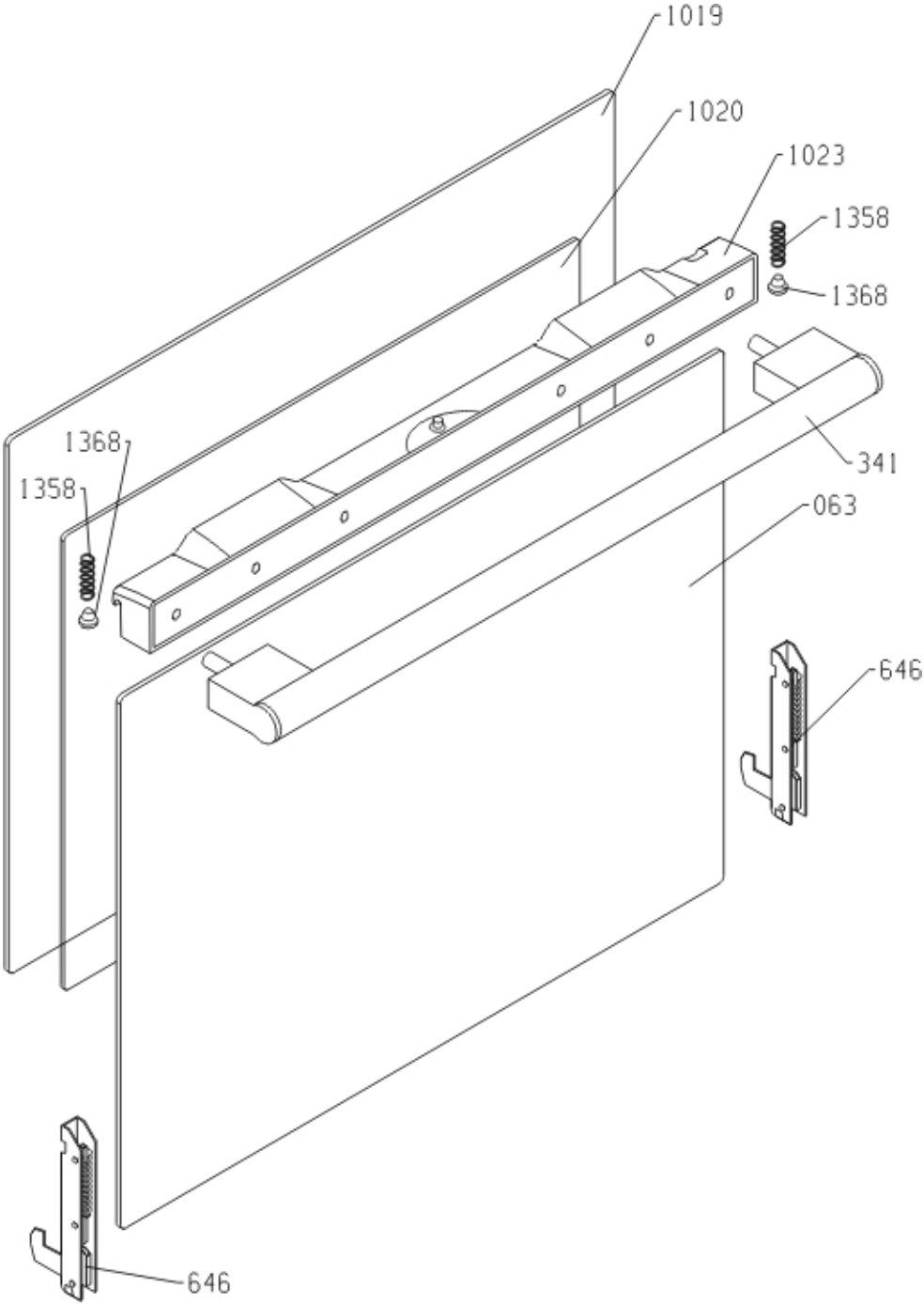
1019
1020
1023
1358
1368
1368
1358
341
063
646
646

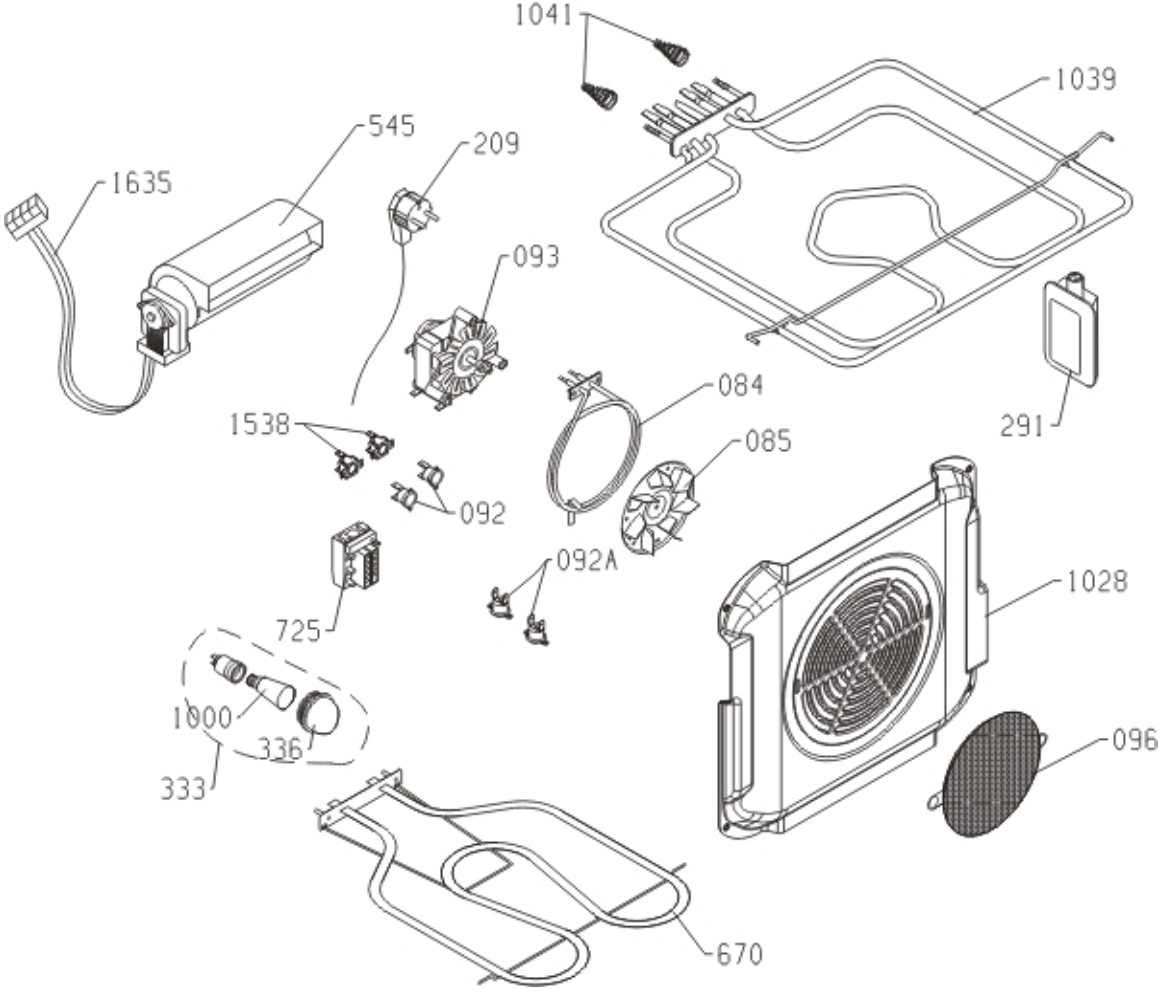
1041
1039
545
209
1635
093
084
1538
085
291
092
092A
1028
725
1000
336
333
096
670